TRF TAMIYA RACING FACTORY 501X WORLD EDITION

1/10電動RC4WDレーシングバギー
TRF501Xワールドエディション

TAMIYA

1/10 SCALE
R/C 4WD HIGH PERFORMANCE OFF ROAD RACER

●本キットは、TRF501Xシャーシをベースに、各部をリファ
ンしアップデートしたパーツを使用しています。組み立て
同梱のTRF501Xのシャーシ組立説明書をメインに、変更部
分はこの説明書を参照して進めてください。

●This model is based on the TRF501X chassis kit, and employs various updated parts. Refer to the TRF501X chassis kit-supplied instructions fo
main assembly, and these instructions for modified areas.
●Das Modell basiert auf dem TRF501X Chassis-Bausatz und verwendet verschiedene aufgewertete Teile. Beziehen Sie sich für den wesentliche
Zusammenbau auf die beim TRF501X Chassis-Bausatz mitgelieferte Anleitung und diese Anweisungen für die abgewandelten Bereiche.
●Ce modèle est basé sur le kit du châssis TRF501X avec diverses pièces améliorées. Se reporter aux instructions du kit du châssis TRF501X pou
effectuer le gros de l'assemblage et aux instructions spécifiques pour les parties modifiées.

★変更部分の組み立てはTRF501Xシャーシ組立説明書の組立番号に併せてあります。裏面部品図を参照して部品を確認しながら組み立ててください。
★各部品の寸法精度を高めてあります。組み立てにはヤスリ、ドリル等での加工が必要な場合があります。
★Each step of the assembly instructions corresponds to the TRF501X chassis kit instructions. Refer to the parts illustrations at the back during assembly.
★As this kit is for experienced users, design tolerances of parts are very tight. Files and drills will be used for fine adjustment.
★Jeder Schritt der Bauanleitung entspricht der jeweiligen TRF501X Anleitung des Chassis-Bausatzes.
★Dies ist ein Bausatz für Fortgeschrittene, daher sind die Toleranzen bei der Auslegung der Teile sehr eng. Zur Anpassung sind ggf. Feilen und Bohrer erforderlich.
★Chaque étape de la notice d'assemblage correspond à celle de la notice du TRF501X. Consulter les illustrations des pièces au dos durant l'assemblage.
★Ce kit étant destiné à des utilisateurs expérimentés, les tolérances de conception des pièces sont minimes. Limes et forets seront utilisés pour les réglages fins.

1 センターバルクヘッドの組み立て
Center bulkhead assembly
Zusammenbau des zentralen Querträgers
Assemblage de la cellule centrale

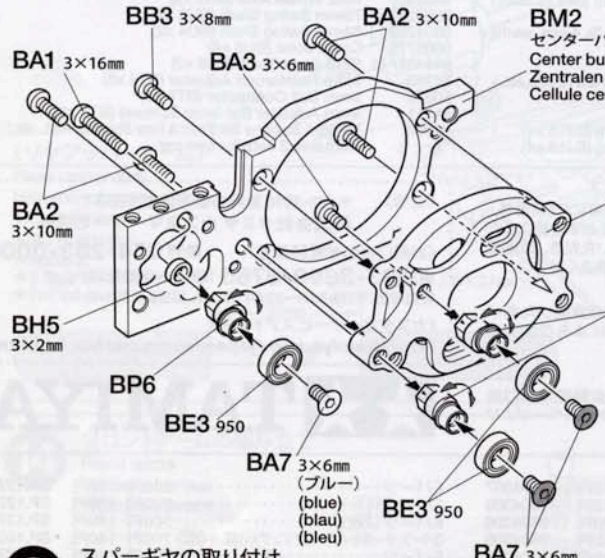

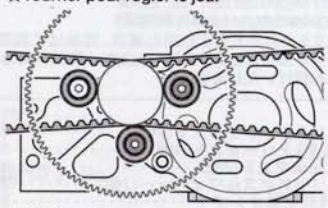

BA7 3×6mm
(ブルー / blue / blau / bleu)
★プレッシャープレートにあたる部分を削ります。
★Cut this part so as not to contact pressure plate.
★Dieses Teil so zuschneiden, dass es die Druckplatte nicht berührt.
★Couper cette pièce afin qu'elle ne soit pas en contact avec la plaque de pression.

3 スパーギヤの取り付け
Attaching spur gear
Stirnradgetriebe-Einbau
Fixation du pignon intermédiaire

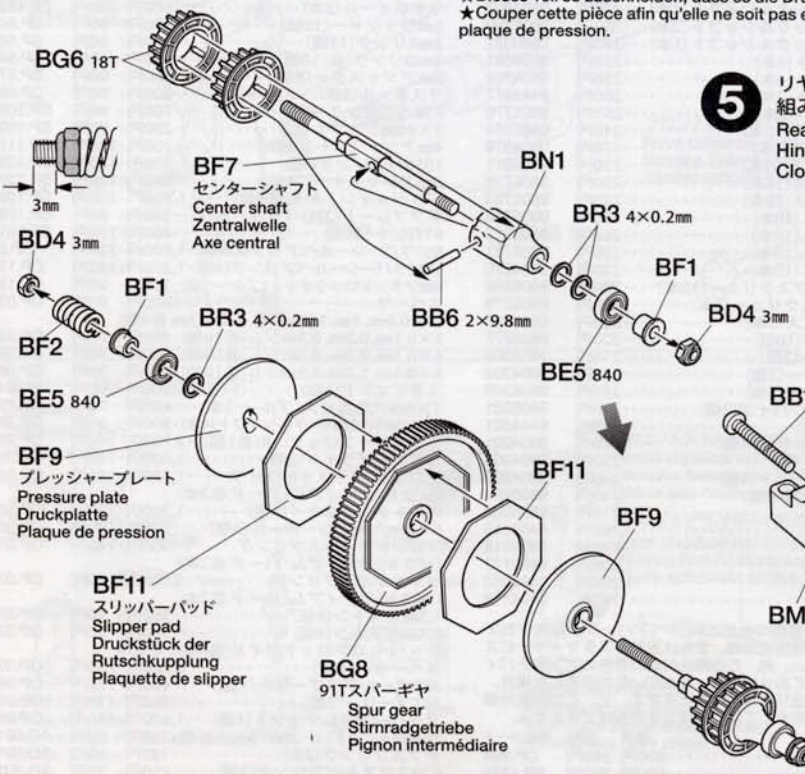

4 リヤボールデフの組み立て
Ball differential (rear)
Kugeldifferential (hinten)
Différentiel à billes (arrière)

★2個作ります。リヤ、フロント共通です。
★Make 2 (front and rear).
★2 Satz anfertigen (vorderen und hinteren).
★Faire 2 jeux (avant et arrière).

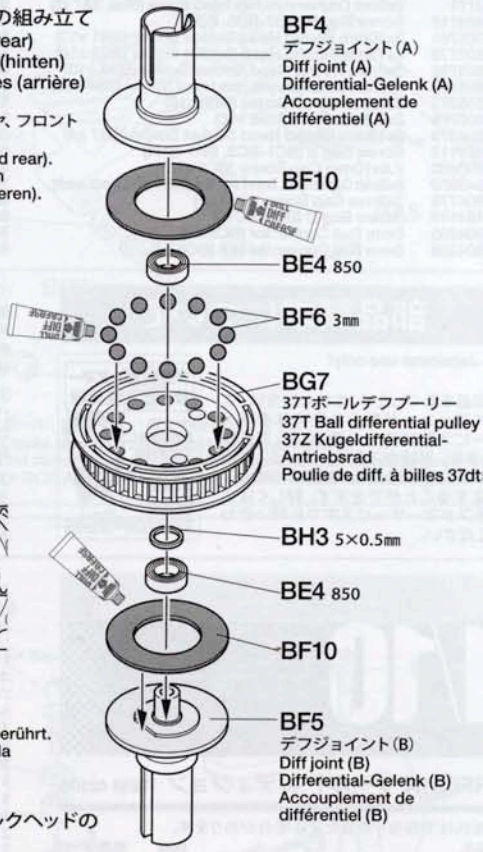

5 リヤアッパーバルクヘッドの組み立て
Rear upper bulkhead
Hinterer, oberer Querträger
Cloison supérieure arrière

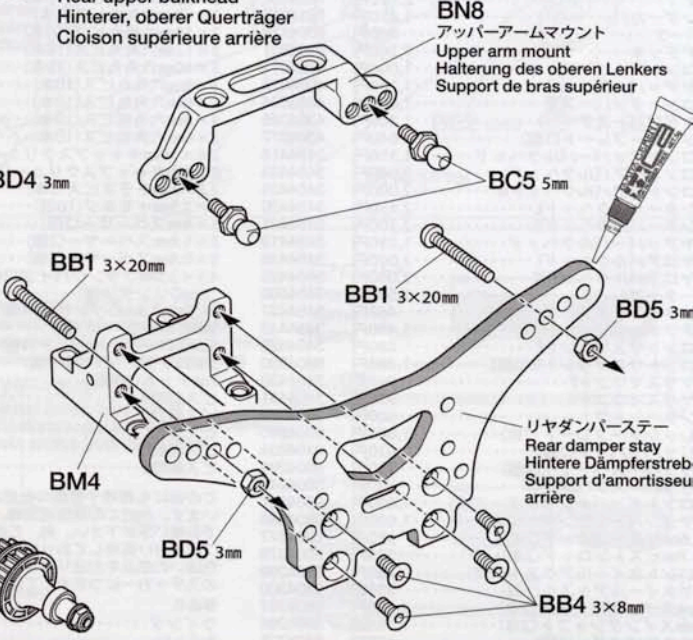

6 リヤボールデフの取り付け
Attaching ball differential (rear)
Kugeldifferential-Einbau (hinten)
Fixation de différentiel à billes (arrière)

★ボールデフに取り付けたK1の○印を下図の位置になるように取り付けてください。
★Attach K1 as shown noting position of mark.
★K1 wie abgebildet anbringen und dabei auf Lage der Markierung achten.
★Fixer K1 comme montré en notant la position de la marque.

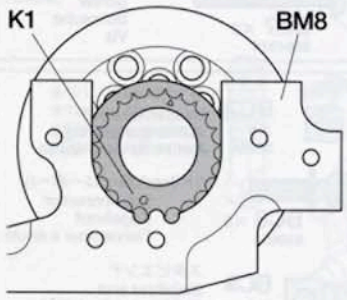

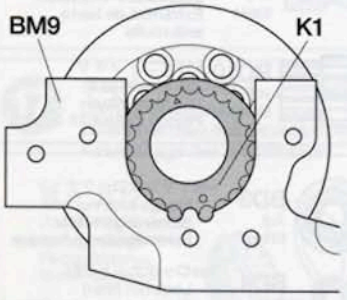

★プレッシャープレートにあたる部分を削ります。
★Cut this part so as not to contact pressure plate.
★Dieses Teil so zuschneiden, dass es die Druckplatte nicht berührt.
★Couper cette pièce afin qu'elle ne soit pas en contact avec la plaque de pression.

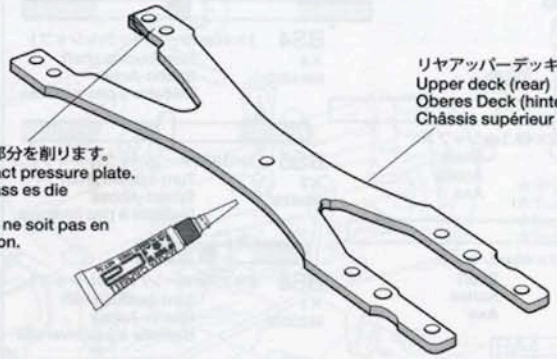

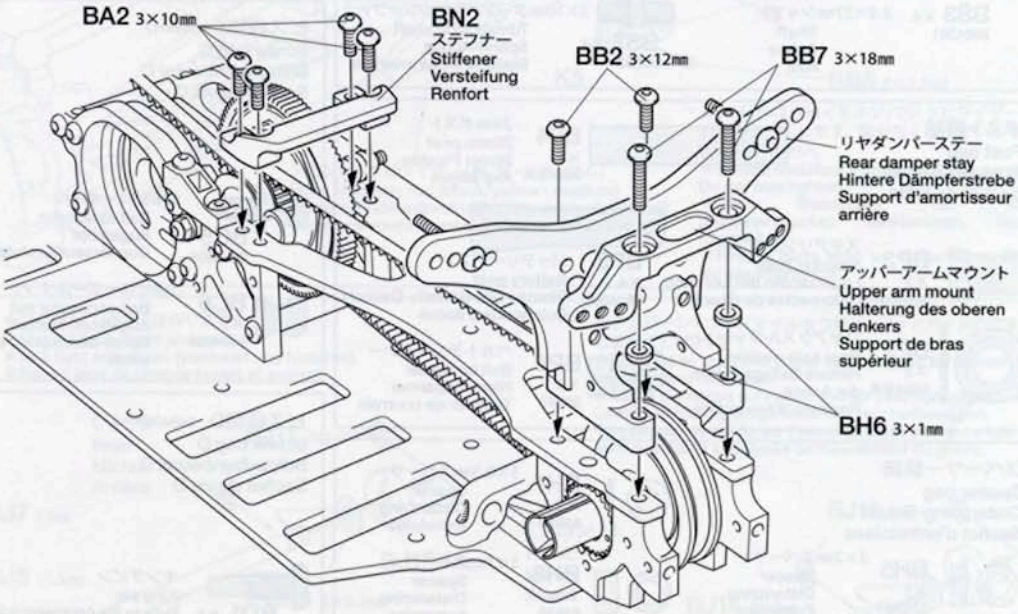

8 ステアリングワイパーの組み立て
Steering linkage
Lenkgestänge
Barres d'accouplement

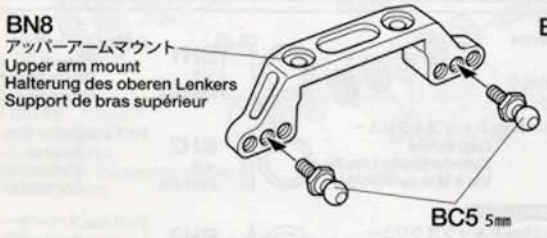

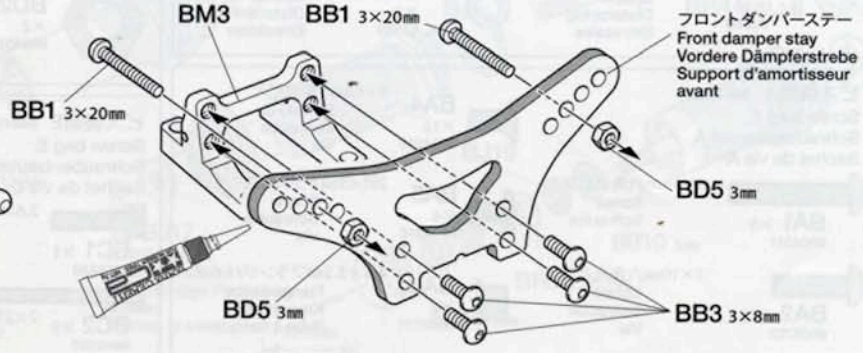

10 フロントボールデフの取り付け
Attaching ball differential (front)
Kugeldifferential-Einbau (vorder)
Fixation de différentiel à billes (avant)

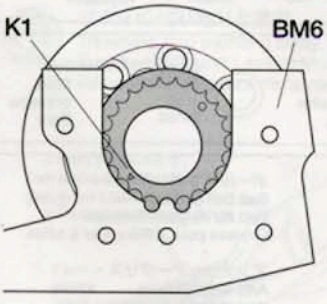

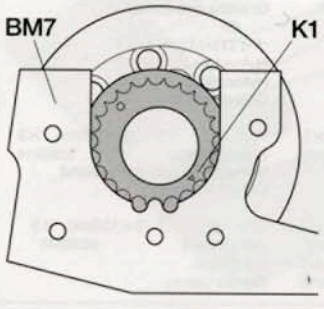

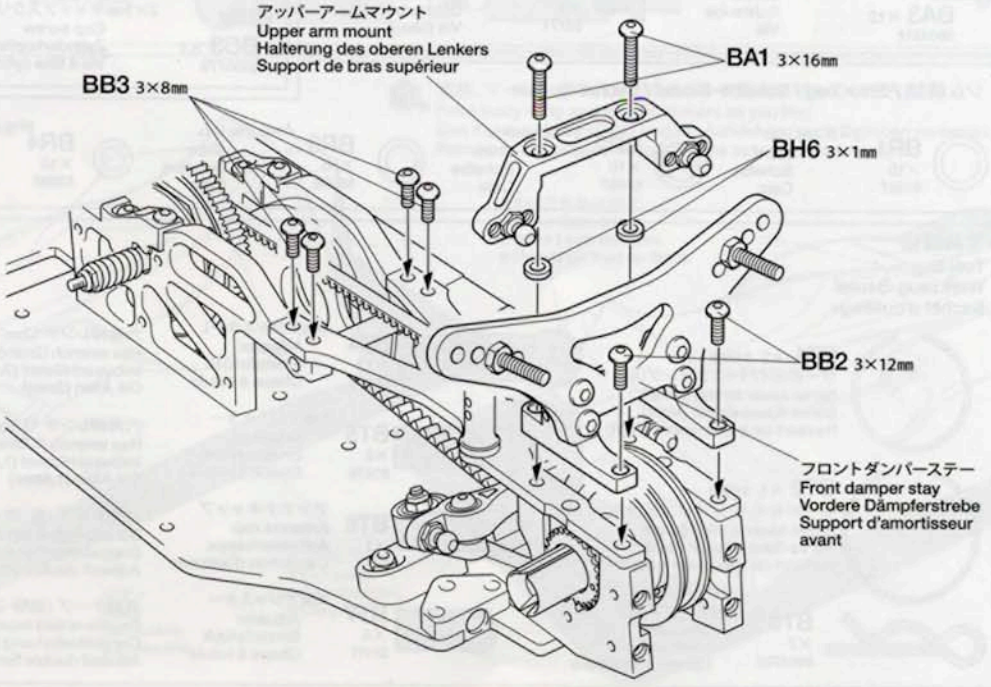

11 ユニバーサルシャフトの組み立て
Universal shaft
Gelenkwelle
Cardan articulé

★各2個作ります。
★Make 2 each.
★Je 2 Satz anfertigen.
★Faire 2 jeux de chaque.

《リヤ》
Rear
Hinten
Arrière

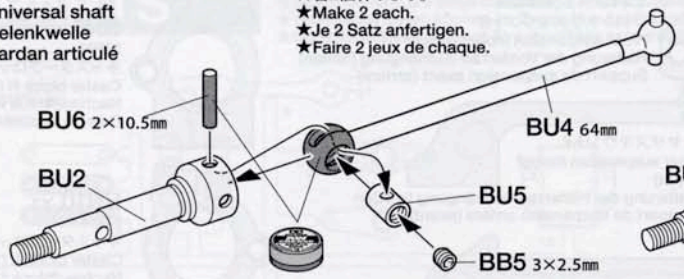

《フロント》
Front
Vorne
Avant

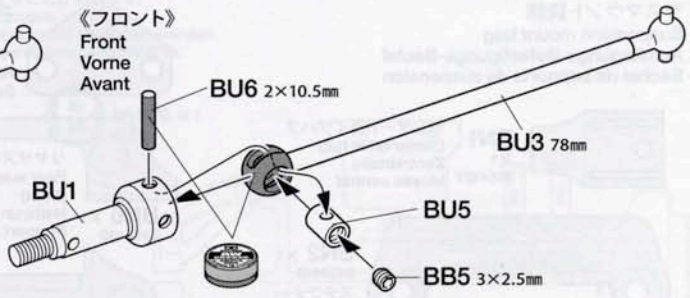

12 リヤアームの組み立て
Rear arms
Hintere Lenker
Triangles arrière

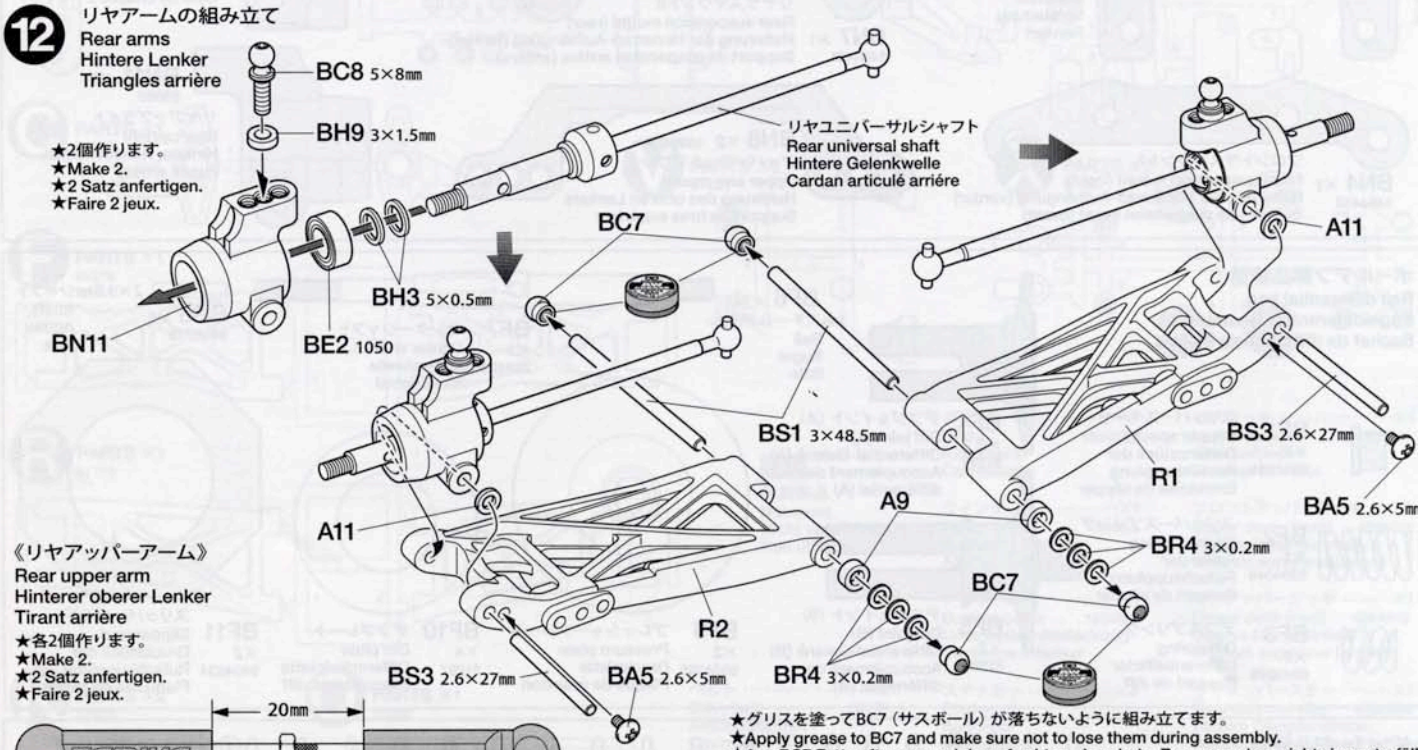

《リヤアッパーアーム》
Rear upper arm
Hinterer oberer Lenker
Tirant arrière

★各2個作ります。
★Make 2.
★2 Satz anfertigen.
★Faire 2 jeux.

★グリスを塗ってBC7（サスボール）が落ちないように組み立てます。
★Apply grease to BC7 and make sure not to lose them during assembly.
★Aus BC7 Fett auftragen und darauf achten, dass beim Zusammenbau nichts herunterfällt
★Appliquer de la graisse sur BC7. Attention à ne pas les égarer durant l'assemblage.

14 フロントアームの組み立て
Front arms
Vordere Lenker
Triangles avant

《R》

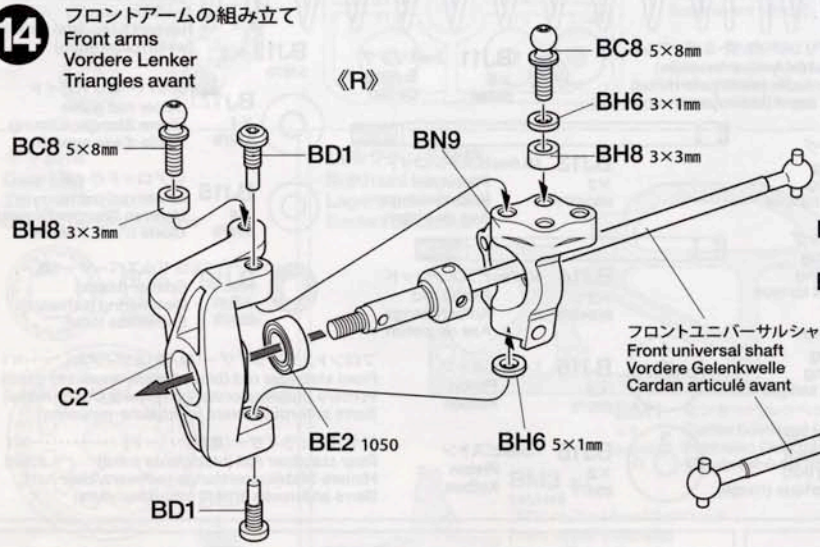

《L》

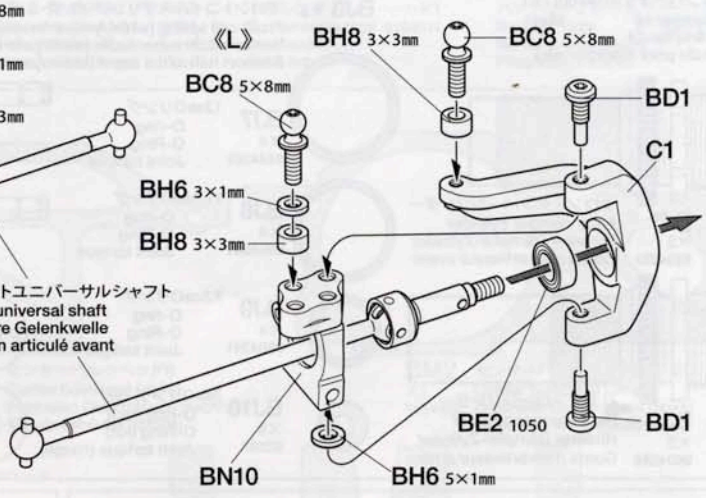

スタビライザーの組み立て
Stabilizers
Stabilisatoren
Barres anti-roulis

★各2個作ります。
★Make 2 each.
★Je 2 Satz anfertigen.
★Faire 2 jeux de chaque.

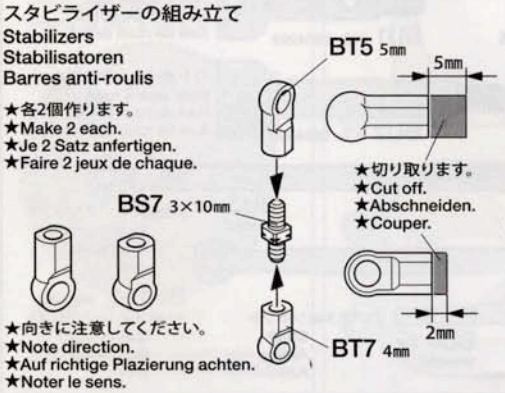

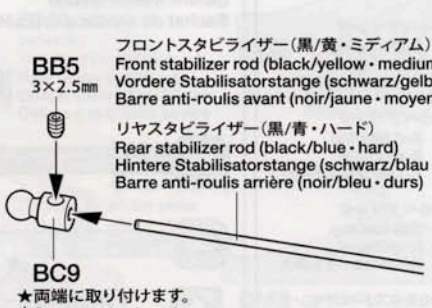

《フロント》
Front
Vorne
Avant

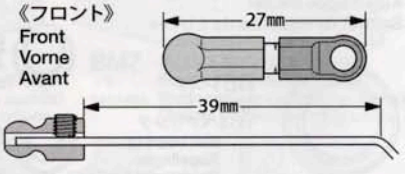

《リヤ》
Rear
Hinten
Arrière

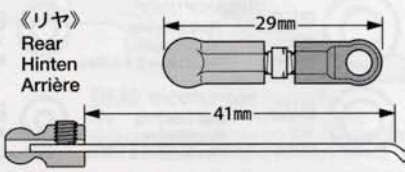

スタビライザーの取り付け
Attaching stabilizer
Anbringung des Stabilisators
Fixation de la barre anti-roulis

《フロント》
Front
Vorne
Avant

★リヤスタビライザーも同様に取り付けます。
★Attach rear stabilizer same as front.
★Den hinteren Stabilisator auf gleiche Weise wie den vorderen befestigen.
★Fixer la barre anti-roulis arrière comme l'avant.

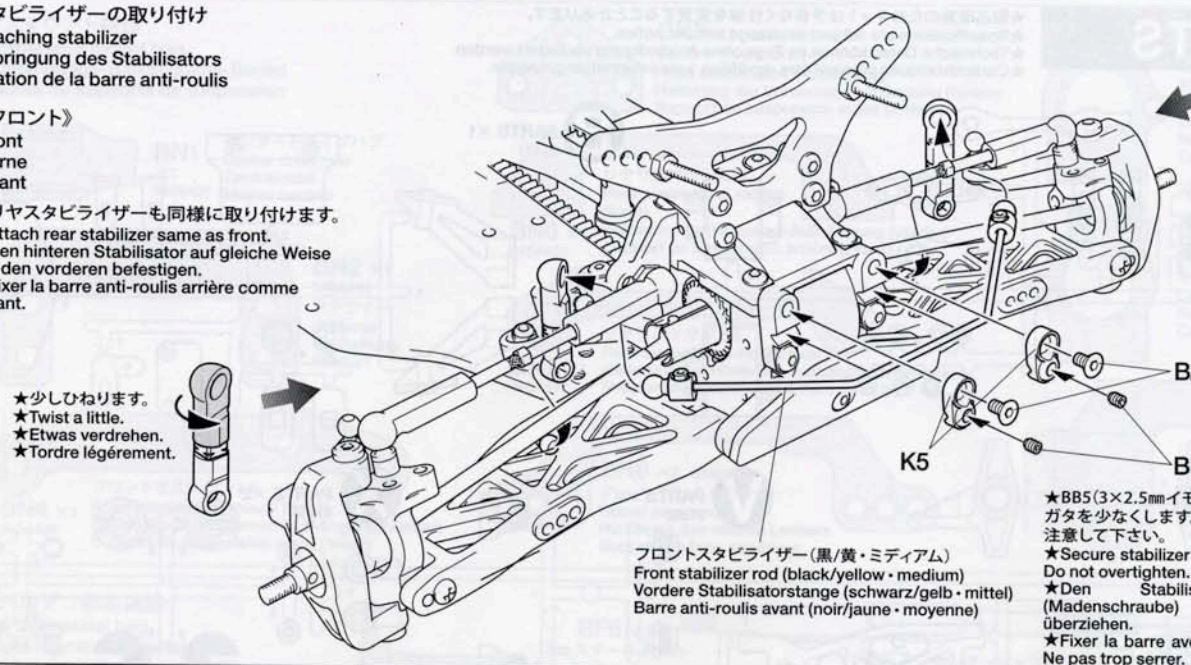

★BB5(3×2.5㎜イモネジ)でスタビライザーガタを少なくします。動かなくならないよう注意して下さい。
★Secure stabilizer using BB5 (grub screw). Do not overtighten.
★Den Stabilisator mit B (Madenschraube) festklemmen. Ni überziehen.
★Fixer la barre avec les vis pointeau B Ne pas trop serrer.

17 ダンパーの組み立て
Damper assembly
Zusammenbau des Stoßdämpfers
Assemblage des amortisseurs

★フロント、リヤ各2個作ります。
★Make 2 each (front and rear).
★Je 2 Satz anfertigen (vorderen und hinteren).
★Faire 2 jeux de chaque (avant et arrière).

★ダンパーシャフトにオイルをつけて、ロッドガイドの穴をじませてください。
★Apply oil to shaft and pump several times for smooth movement of rod guide.
★Öl auf die Achse auftragen und für Leichtgängigkeit d Gestängeführung einige Male hin- und herbewegen.
★Appliquer de l'huile sur l'axe et pomper plusieurs fois pour assurer la souplesse de mouvement du guide.

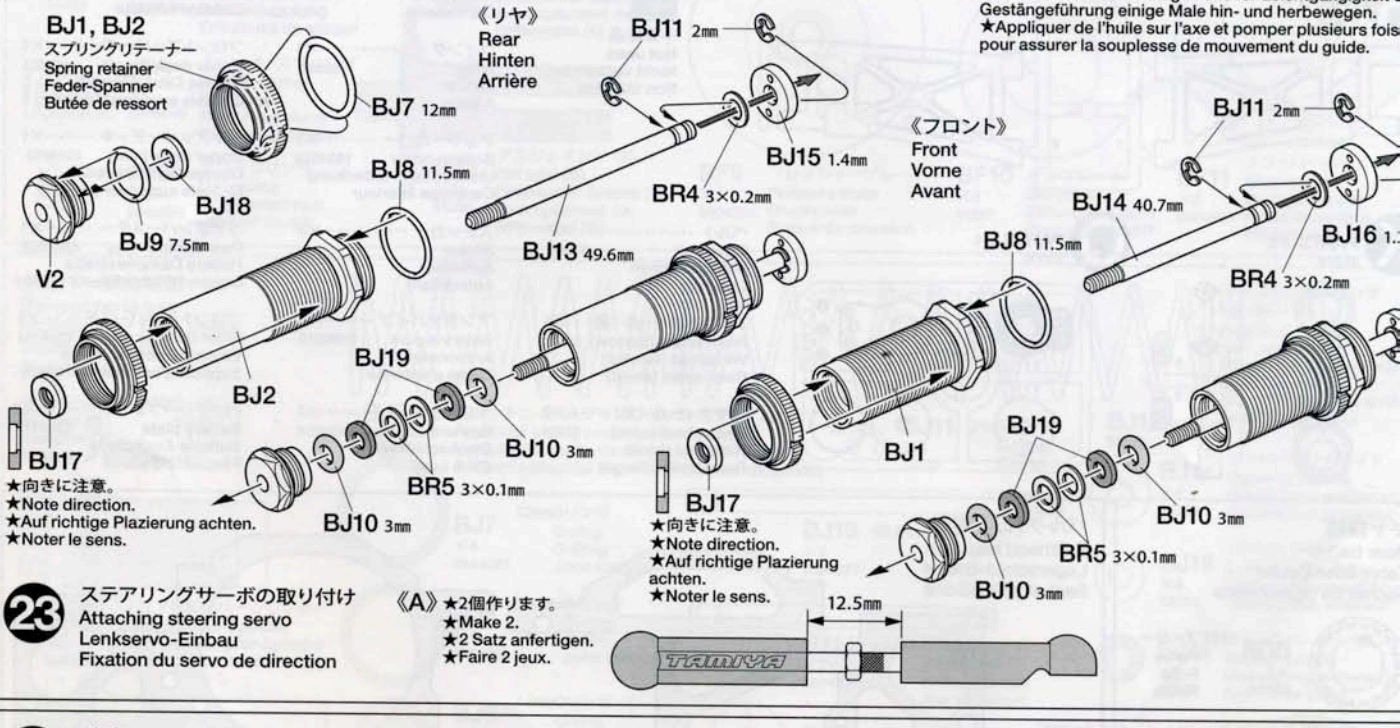

23 ステアリングサーボの取り付け
Attaching steering servo
Lenkservo-Einbau
Fixation du servo de direction

《A》★2個作ります。
★Make 2.
★2 Satz anfertigen.
★Faire 2 jeux.

30 ボディの切り取りと塗装
Trimming and painting body
Zuschneiden und Lackieren der Karosserie
Découpe et peinture de la carrosserie

塗装、マーキングはお好きなカラーで自由に行ってください。
Paint body wing and attach stickers as you like.
Den Karosserie lackieren und mit Aufklebern nach Belieben verseher
Peindre la carrosserie et apposer les autocollants à son gré.

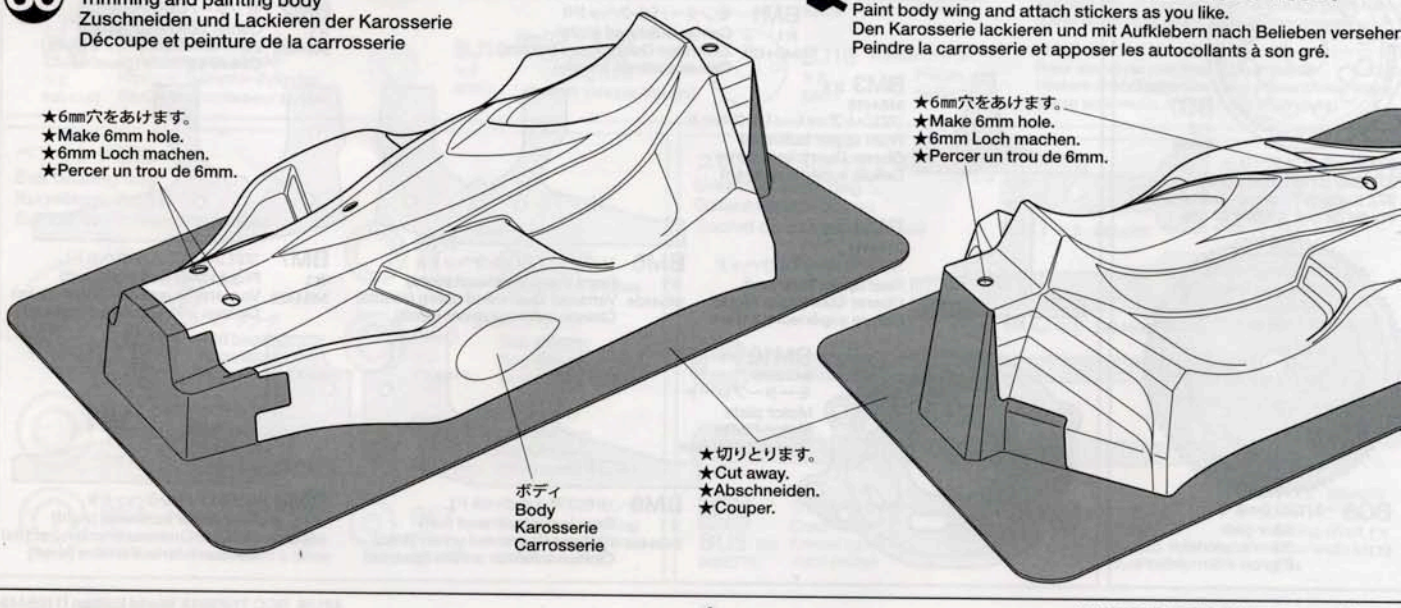

サスマウント袋詰
Suspension mount bag
Aufhängungs-Befestigungs-Beutel
Sachet de supports de suspension

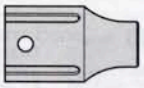

BN1 ×1 3454427
センタードライブハブ
Center drive hub
Zentralnabe
Moyeu central



BN2 ×1 3454443
ステフナー
Stiffener
Versteifung
Renfort

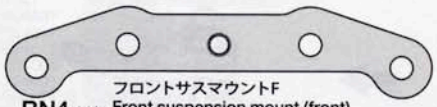

BN4 ×1 3454428
フロントサスマウントF
Front suspension mount (front)
Halterung der Vorderrad-Aufhängung (vorder)
Support de suspension avant (avant)

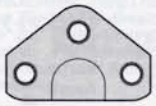

BN5 ×2 9804296
フロントサスマウントR
Front suspension mount (rear)
Halterung der Vorderrad-Aufhängung (hinten)
Support de suspension avant (arrière)

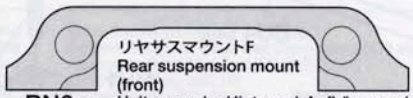

BN6 ×1 3454430
リヤサスマウントF
Rear suspension mount (front)
Halterung der Hinterrad-Aufhängung (vorder)
Support de suspension arrière (avant)

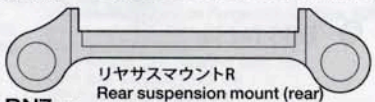

BN7 ×1 3454431
リヤサスマウントR
Rear suspension mount (rear)
Halterung der Hinterrad-Aufhängung (hinten)
Support de suspension arrière (arrière)

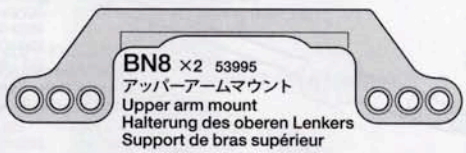

BN8 ×2 53995
アッパーアームマウント
Upper arm mount
Halterung des oberen Lenkers
Support de bras supérieur

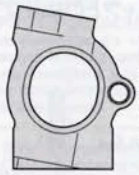

BN9 ×1 53961
キャスターブロック
Caster block R (10
Nachlaufblock R (
Cale de chasse R

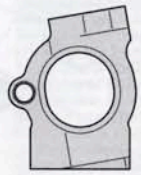

BN10 ×1 53961
キャスターブロック
Caster block L (10
Nachlaufblock L (
Cale de chasse L

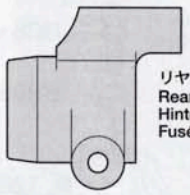

BN11 ×2 53962
リヤアップライト
Rear upright
Hinterer Achssch
Fusée arrière

ボールデフ部品袋詰
Ball differential bag
Kugeldifferential-Beutel
Sachet de différentiels à billes



BF1 ×2 9804294
スリッパースペーサー
Slipper spacer
Distanzstück der Rutschkupplung
Entretoise de slipper



BF2 ×1 5004049
スリッパースプリング
Slipper spring
Feder der Rutschkupplung
Ressort de slipper



BF3 ×2 9949299
デフスプリング
Diff spring
Differentialfeder
Ressort de diff

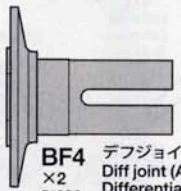

BF4 ×2 51286
デフジョイント（A）
Diff joint (A)
Differential-Gelenk (A)
Accouplement de différentiel (A)

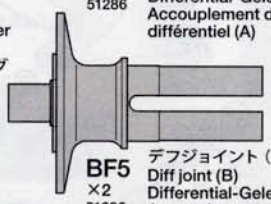

BF5 ×2 51286
デフジョイント（B）
Diff joint (B)
Differential-Gelenk (B)
Accouplement de différentiel (B)



BF6 ×24
3㎜スチールボール
Ball
Kugel
Bille



BF7 ×1 2594039
センターシャフト
Center shaft
Zentralwelle
Axe central

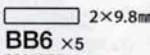

BB6 ×5 9805776
2×9.8㎜

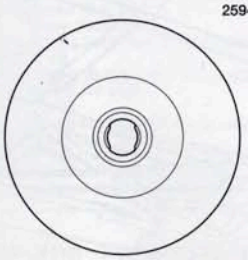

BF9 ×2 9804295
プレッシャープレート
Pressure plate
Druckplatte
Plaque de pression

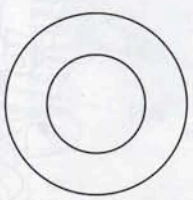

BF10 ×4 51287
デフプレート
Diff plate
Differentialplatte
Plaquette de diff

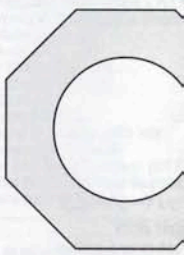

BF11 ×2 9404834
スリッパーパッ
Slipper pad
Druckstück de
Rutschkupplu
Plaquette de s

ダンパー部品袋詰
Damper parts bag
Stoßdämpfer Teile-Beutel
Sachet de pièces d'amortisseur

ダンパーオイル（#400）×1
Damper oil 53443
Dämpfer-Öl
Huile pour amortisseurs



BJ1 ×2 9804287
フロントダンパーシリンダー
Front damper cylinder
Vorderer Dämpfer-Zylinder
Corps d'amortisseur avant

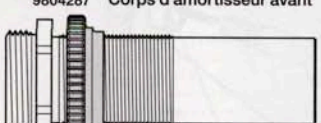

BJ2 ×2 9804288
リヤダンパーシリンダー
Rear damper cylinder
Hinterer Dämpfer-Zylinder
Corps d'amortisseur arrière

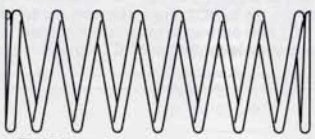

BJ3 ×2 53974
フロントコイルスプリング（白/黄・ミディアム）
Front coil spring (white/yellow・medium)
Vordere Schraubenfeder (weiß/gelb・mittel)
Ressort hélicoïdal avant (blanc/jaune・moyenne)

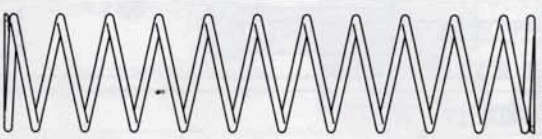

リヤコイルスプリ
（白/赤・ソフト）
Rear coil spring
(white/red・soft)
Hintere Schraube
(weiß/rot・weich)
Ressort hélicoïda
(weiß/rouge・mou

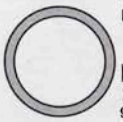

BJ7 ×4 9444361
12㎜Oリング
O-ring
O-Ring
Joint torique



BJ8 ×4 9804291
11.5㎜Oリング
O-ring
O-Ring
Joint torique



BJ9 ×4 9804291
7.5㎜Oリング
O-ring
O-Ring
Joint torique



BJ10 ×8 50597
3㎜Oリング（赤）
O-ring (red)
O-Ring (rot)
Joint torique (rouge)

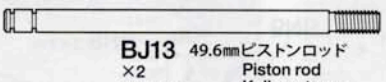

BJ13 ×2 9804377
49.6㎜ピストンロッド
Piston rod
Kolbenstange
Axe de piston

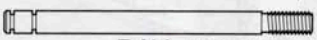

BJ14 ×2 9804376
40.7㎜ピストンロッド
Piston rod
Kolbenstange
Axe de piston



BJ15 ×2 53978
1.4㎜ピストン
Piston
Kolben



BJ16 ×2 53977
1.3㎜ピストン
Piston
Kolben

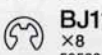

BJ11 ×8 50588
2㎜Eリング
E-Ring
Circlip

BJ12 ×2 53975



BJ17 ×4 53979
アッパーロッドガ
Upper rod guide
Obere Stangenf
Guide d'axe sup



BJ18 ×4 53979
ロアロッドガイド
Lower rod guide
Unteren Stange
Guide d'axe infé



BJ19 ×8 53979
ミドルスペーサー
Spacer (black)
Distanzring (sch
Entretoise (noir)

フロントスタビライザー（黒/黄/ミディアム）
Front stabilizer rod (black/yellow・medium
Vordere Stabilisatorstange (schwarz/gelb
Barre anti-roulis avant (noir/jaune・moyen

リヤスタビライザー（黒/青・ハード）
Rear stabilizer rod (black/blue・hard)
Hintere Stabilisatorstange (schwarz/blau
Barre anti-roulis arrière (noir/bleu・durs)

ベアリング袋詰
Ball bearing bag
Kugellager-Beutel
Sachet de roulements à billes



BE1 ×4 53126
1510ベアリング
Ball bearing
Kugellager
Roulement à billes



BE2 ×8 51239
1050ベアリング
Ball bearing
Kugellager
Roulement à billes

BE3 ×3 51090
950ベアリング
Ball bearing
Kugellager
Roulement à billes

BE4 ×8 53030
850ベアリング
Ball bearing
Kugellager
Roulement à billes

BE5 ×2 9805672
840ベアリング
Ball bearing
Kugellager
Roulement à billes

BE6 ×2 9808022
730ベアリング
Ball bearing
Kugellager
Roulement à billes

BE7 ×2 9949300
620スラストベアリング
Ball thrust bearing
Druckkugellager
Butée à billes

ユニバーサルシャフト袋詰
Universal shaft bag
Gelenkwellen-Beutel
Sachet de cardans articulé

BU1 ×2 9804299
フロントホイールア
Front wheel axle
Rad-Achse vorne
Axe de roue avant

BU2 ×2 9804300
リヤホイールアクス
Rear wheel axle
Rad-Achse hinten
Axe de roue arrièr

BU3 ×2 9804297
78㎜スイングシ
Swing sha
Querwelle
Axe

BU4 ×2 980
64㎜スイングシ
Swing sha
Querwelle
Axe

BU5 ×4 9805775
クロススパイダー
Cross joint
Kreuzzapfen
Joint croisé

BU6 ×4 9444617
2×10.5㎜シャフト
Shaft
Achse
Axe

サスシャフト袋詰
Shaft bag
Achse-Beutel
Sachet d'axes



BS4 ×4 9804302 — 3×46㎜ターンバックルシャフト / Turn-buckle shaft / Spann-Achse / Biellette à pas inversés

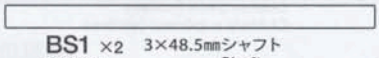

BS1 ×2 9805681 — 3×48.5㎜シャフト / Shaft / Achse / Axe

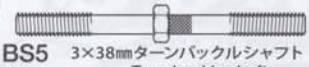

BS5 ×2 9805760 — 3×38㎜ターンバックルシャフト / Turn-buckle shaft / Spann-Achse / Biellette à pas inversés

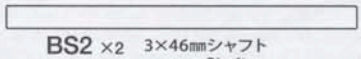

BS2 ×2 51093 — 3×46㎜シャフト / Shaft / Achse / Axe

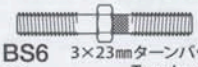

BS6 ×1 2520022 — 3×23㎜ターンバックルシャフト / Turn-buckle shaft / Spann-Achse / Biellette à pas inversés

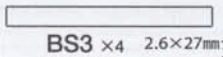

BS3 ×4 9804301 — 2.6×27㎜シャフト / Shaft / Achse / Axe



BS7 ×4 53892 — 3×10㎜ターンバックルシャフト / Turn-buckle shaft / Spann-Achse / Biellette à pas inversés

ポスト袋詰
Post bag
Stangen-Beutel
Sachet de mâts



BP4 ×2 9804306 — 26㎜ポスト / 26mm post / 26mm Pfosten / Axe 26mm



BP5 ×4 9804308 — バッテリーポスト / Battery post / Pfosten des Batterie-Deckels / Colonnette d'accus



BP2 ×2 9804307 — ステアリングポスト / Steering post / Lagerzapfen der Lenkung / Colonnettes de direction



BP3 ×2 9804305 — リヤアクスルワッシャー / Rear axle washer / Hintere Beilagscheibe der Achse / Rondelle d'axe arrière



BP6 ×3 53967 — ベルトテンショナー / Belt tensioner / Riemenspanner / Tendeur de courroie

スペーサー袋詰
Spacer bag
Distanzring-Beutel
Sachet d'entretoises



BH7 ×2 53539 — 3×0.5㎜スペーサー / Spacer / Distanzring / Entretoise



BH5 ×1 53539 — 3×2㎜スペーサー / Spacer / Distanzring / Entretoise



BH8 ×4 53539 — 3×3㎜スペーサー / Spacer / Distanzring / Entretoise



BH6 ×10 53539 — 3×1㎜スペーサー / Spacer / Distanzring / Entretoise



BH9 ×2 53539 — 3×1.5㎜スペーサー / Spacer / Distanzring / Entretoise

ビス袋詰A 9464115
Screw bag A
Schraubenbeutel A
Sachet de vis A



BA4 ×12 9804210 — 3×6㎜六角皿ビス / Screw / Schraube / Vis

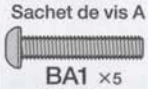

BA1 ×5 9804311 — 3×16㎜六角丸ビス / Screw / Schraube / Vis



BA5 ×4 9804310 — 2.6×5㎜トラスビス / Screw / Schraube / Vis

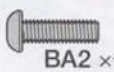

BA2 ×13 9805763 — 3×10㎜六角丸ビス / Screw / Schraube / Vis



BA6 ×2 9808021 — 4.5×3.5㎜フランジパイプ / Flanged tube / Kragenrohr / Tube à flasque



BA3 ×12 9804212 — 3×6㎜六角丸ビス / Screw / Schraube / Vis



BA7 ×3 53771 — 3×6㎜六角皿ビス(ブルー) / Screw (blue) / Schraube (blau) / Vis (bleu)

シム袋詰 / Shim bag / Scheibe-Beutel / Sachet de cale



BR1 ×10 53587 — 5×0.2㎜シム / Shim / Scheibe / Cale



BR2 ×10 53587 — 5×0.1㎜シム / Shim / Scheibe / Cale



BR3 ×10 53586 — 4×0.2㎜シム / Shim / Scheibe / Cale



BR4 ×10 53585 — 3×0.2㎜シム / Shim / Scheibe / Cale



BR5 ×10 53586 — 4×0.1㎜シム / Shim / Scheibe / Cale

ビス袋詰B 9464116
Screw bag B
Schraubenbeutel B
Sachet de vis B

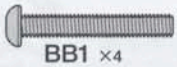

BB1 ×4 9805764 — 3×20㎜六角丸ビス / Screw / Schraube / Vis



BB4 ×38 9805767 — 3×8㎜六角皿ビス / Screw / Schraube / Vis

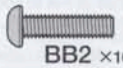

BB2 ×10 9805778 — 3×12㎜六角丸ビス / Screw / Schraube / Vis



BB5 ×13 9805777 — 3×2.5㎜イモネジ / Grub screw / Madenschraube / Vis pointeau



BB3 ×23 9805765 — 3×8㎜六角丸ビス / Screw / Schraube / Vis



BB7 ×2 9804378 — 3×18㎜六角丸ビス / Screw / Schraube / Vis

ビス袋詰C 9464117
Screw bag C
Schraubenbeutel C
Sachet de vis C



BC7 ×6 50994 — サスボール / Suspension ball / Aufhängungs-Kugel / Rotule de suspension



BC8 ×6 53969 — 5×8㎜六角ピローボール / Ball connector / Kugelkopf / Connecteur à rotule



BC5 ×7 9804205 — 5㎜ピローボール / Ball connector / Kugelkopf / Connecteur à rotule



BC9 ×4 53644 — スタビエンド / Stabilizer end / Stabilisator-Endstück / Extrémité de barre anti-roulis



BC6 ×1 9804206 — 5㎜ピローボールナット / Ball connector nut / Kugelkopf-Mutter / Ecrou-connecteur à rotule

BC10 ×1 3504009 — 15Tピニオンギヤ / 15T Pinion gear / 15Z Motorritzel / Pignon moteur 15 dents

ビス袋詰D 9464083
Screw bag D
Schraubenbeutel D
Sachet de vis D

BD3 ×4 53159 — 4㎜フランジロックナット / Flange lock nut / Sicherungsmutter / Ecrou nylstop à flasque

BD4 ×10 9805991 — 3㎜ロックナット(薄) / Lock nut (thin) / Sicherungsmutter (dünn) / Ecrou de blocage (fin)

BD1 ×4 9804312 — キングピン / King pin / Bolzen für Arretierstück / Axe de verouillage

BD5 ×4 9805896 — 3㎜ナット / Nut / Mutter / Ecrou

BD2 ×2 9804313 — 六角ハブ / Hex hub / Sechskant-Nabe / Entraînement hexagonal

BD6 ×2 9949350 — 2㎜ロックナット / Lock nut / Sicherungsmutter / Ecrou nylstop

ビス袋詰E 9464118
Screw bag E
Schraubenbeutel E
Sachet de vis E

BH1 ×2 9804304 — 5×4㎜スペーサー / Spacer / Distanzring / Entretoise

BC1 ×1 9805888 — 2.6×10㎜キャップスクリュー / Cap screw / Zylinderkopfschraube / Vis à tête cylindrique

BH2 ×2 9804303 — 5×1.6㎜スペーサー / Spacer / Distanzring / Entretoise

BC2 ×2 9949350 — 2×25㎜キャップスクリュー / Cap screw / Zylinderkopfschraube / Vis à tête cylindrique

BH3 ×6 9804246 — 5×0.5㎜スペーサー / Spacer / Distanzring / Entretoise

BC3 ×4 9805779 — 2×5㎜キャップスクリュー / Cap screw / Zylinderkopfschraube / Vis à tête cylindrique

BH4 ×2 50586 — 3㎜ワッシャー / Washer / Beilagscheibe / Rondelle

工具袋詰
Tool bag
Werkzeug-Beutel
Sachet d'outillage

BT1 ×2 51000 — サーボセイバースプリング(小) / Servo saver spring (small) / Servo-Saver-Feder (klein) / Ressort de sauve-servo (petit)

BT2 ×1 51000 — サーボセイバースプリング(大) / Servo saver spring (large) / Servo-Saver-Feder (groß) / Ressort de sauve-servo (grand)

BT3 ×7 9805702 — 6㎜スナップピン / Snap pin / Federstift / Epingle métallique

BT4 ×12 51283 — 5㎜アジャスターL / Adjuster / Einstellstück / Chape à rotule

BT5 ×6 50875 — 5㎜アジャスター / Adjuster / Einstellstück / Chape à rotule

BT6 ×1 — アンテナキャップ / Antenna cap / Antennenkappe / Capuchon d'antenne

BT7 ×4 51111 — 4㎜アジャスター / Adjuster / Einstellstück / Chape à rotule

六角棒レンチ(2㎜) ……×1
Hex wrench (2mm) 2990027
Imbusschlüssel (2mm)
Clé Allen (2mm)

六角棒レンチ(1.5㎜) ……×1
Hex wrench (1.5mm) 50038
Imbusschlüssel (1,5mm)
Clé Allen (1,5mm)

両面テープ(黒・20×120㎜) …×1
Double-sided tape (black) 50171
Doppelklebeband (schwarz)
Adhésif double face (noir)

両面テープ(透明・20×114㎜) ・×2
Double-sided tape (transparent)
Doppelklebeband (Transparente)
Adhésif double face (transparent)

ボールデフグリス ……×1
Ball Diff Grease 53042
Fett für Kugeldifferential
Graisse pour différentiel à billes

アンチウェアーグリス ・・・・×1
Anti-wear grease 53439
Verschleiß minderndes Fett
Graisse anti-usure

ナイロンバンド ・・×3
Nylon band 50595
Nylonband
Collier en nylon

スポンジテープ(20×100㎜) ・×2
Sponge tape 6295014
Schaumgummi-Klebeband
Bande mousse

マジックテープ(9×150㎜) ・×5
Velcro tape 9805343
Klettband
Bande Velcro

AFTER MARKET SERVICE CARD
When purchasing Tamiya replacement parts, please take or send this form to your local Tamiya dealer so that the parts required can be correctly identified and supplied. Please note that specifications, availability and price are subject to change without notice.

KUNDENNACHBETREUUNGS-KARTE
Wenn Sie TAMIYA-Ersatzteile kaufen möchten, nehmen Sie bitte zur Unterstützung dieses Formular mit zu Ihrem örtlichen Fachhändler. Bezüglich der Angaben, der Lagerhaltung der Artikel und der Preise sind Änderungen vorbehalten.

SERVICE APRES-VENTE
LISTE DE PIECES DETACHEES
Afin de vous permettre de vous procurer des pièces de rechange Tamiya, amenez cette liste à votre point de vente Tamiya qui ne manquera pas de vous renseigner. Veuillez noter que les caractéristiques, disponibilité et prix peuvent changer sans avis préavis.

PARTS CODE

1824097		Body
53984		Buggy Racing Wing
1834019		Bottom Cover
9004176		A Parts (A1-A4, A6-A11, A13, A14)
51271		TRF501X B Parts (Bumper) (B1-B8)
51272		TRF501X C Parts (Front Upright) (C1 & C2)
51275		TRF501X F Parts (Front Lower Arm) (F1)
51278		Belt Tension Adjuster (K1-K5, 2 pcs.)
51000		Hi-Torque Servo Saver (Black) (Q1-Q6, BT1, BT2)
51279		TRF501X R Parts (Rear Lower Arm) (R1 & R2)
51280		TRF501X V Parts (Damper Cap) (V1 & V2, 2 pcs.)
51282		TRF501X X Parts (Damper Retainer) (X1-X6, 2 pcs.)
53987	*1	TRF501X Drive Belt (369mm, 1 pc.)
51320		Front Dish Wheels (2 pcs.)
51321		Rear Dish Wheels (2 pcs.)
9404831		Lower Deck
4024011		Upper Deck (Front)
4024012		Upper Deck (Rear)
4304094		Front Damper Stay
4304095		Rear Damper Stay
4304077	*1	Battery Plate (1 pc.)
9464115		Screw Bag A (BA1-BA7)
9804311		3x16mm Round Head Socket Screw (BA1 x10)
9805763		3x10mm Round Head Socket Screw (BA2 x10)
9804212		3x6mm Round Head Socket Screw (BA3 x10)
9804210		3x6mm Countersunk Hex Head Screw (BA4 x10)
9804310		2.6x5mm Screw (BA5 x5)
9808021		4.5x3.5mm Flanged Tube (BA6 x2)
53771		3x6mm Countersunk Hex Head Screw (Blue, BA7 x5)
9464116		Screw Bag B (BB1-BB5, BB7)
9805764		3x20mm Round Head Socket Screw (BB1 x10)
9805778		3x12mm Round Head Socket Screw (BB2 x10)
9805765		3x8mm Round Head Socket Screw (BB3 x10)
9805767		3x8mm Countersunk Hex Head Screw (BB4 x10)
9805777		3x2.5mm Grub Screw (BB5 x10)
9805776		2x9.8mm Shaft (BB6 x10)
9804378		3x18mm Round Head Socket Screw (BB7 x4)
9464118		Screw Bag E (BC1-BC3, BH1-BH4)
9805888		2.6x10mm Cap Screw (BC1 x10)
9949350		2x25mm Cap Screw & 2mm Lock Nut (BC2 & BD6, 2 pcs. each)
9805779		2x5mm Cap Screw (BC3 x2)
9464117		Screw Bag C (BC5-BC10)
9804205		5mm Ball Connector (BC5 x4)
9804206		5mm Ball Connector Nut (BC6 x4)
50994		5mm Suspension Balls (BC7 x8)
53969		5x8mm Hard Hex Head Ball Connector (BC8 x5)
53644		Aluminum Stabilizer End (Blue, BC9 x4)
3504009		15T Pinion Gear (BC10)
9464083		Screw Bag D (BD1-BD6)
9804312		King Pin (BD1 x4)
9804313		Hex Hub (BD2 x2)
53159		4mm Anodized Aluminum Flange Lock Nut (Blue, BD3 x5)
9805991		3mm Lock Nut (Thin, BD4 x4)
9805896		3mm Nut (BD5 x10)
53126		1510 Sealed Ball Bearing (BE1 x2)
51239		1050 Ball Bearing (BE2 x4)
51090		950 Ball Bearing (BE3 x4)
53030		850 Sealed Ball Bearing (BE4 x4)
9805672		840 Ball Bearing (BE5 x2)
9808022		730 Ball Bearing (BE6 x4)
9949300		620 Ball Thrust Bearing (BE7 x2)
9804294		Slipper Spacer (BF1 x2)
5004049		Slipper Spring (BF2)
9949299		Ball Diff. Spring (BF3 x2)
51286	*1	TRF501X Diff. Joint (BF4 & BF5, 1 pc. each)
2594039		Center Shaft (BF7)
9804295		Pressure Plate (BF9 x2)
51287	*1	Large Ball Diff. Plate (BF10 x2)
9404834		Slipper Pad (BF11 x2)
53989		Center Pulley (18T) (BG6 x2)
53988	*1	Ball Diff. Pulley (37T) (BG7 x1)
51314		48 Pitch Spur Gear (91T) (BG8)
9804304		5x4mm Spacer (BH1 x2)
9804303		5x1.6mm Spacer (BH2 x2)
9804246		5x0.5mm Spacer (BH3 x5)
50586		3mm Washer (BH4 x15)
53539		5.5mm Aluminum Spacer Set (BH5-BH9, 4 pcs. each)
9804287		Front Damper Cylinder (BJ1 x2)
9804288		Rear Damper Cylinder (BJ2 x2)
53974		TRF501X Setting Spring Set (Front) (BJ3 x2...etc.)
9444361		12mm O-ring (BJ7 x4)
9804291		11.5mm & 7.5mm O-ring (BJ8 & BJ9, 4 pcs. each)
50597		Damper O-ring (Red, BJ10 x10)
50588		2mm E-ring (BJ11 x15)
53975		TRF501X Setting Spring Set (Rear) (BJ12 x2...etc.)
9804377		49.6mm Piston Rod (BJ13 x2)
9804376		40.7mm Piston Rod (BJ14 x2)
53978		TRF501X Damper Piston (1.4mm) (BJ15 x4)
53977		TRF501X Damper Piston (1.3mm) (BJ16 x4)
53979		TRF501X Damper Rod Guide Set (BJ17 x4, BJ18 x4, BJ19 x8)
3454421		Center Bulkhead R (BM1)
3454420		Center Bulkhead L (BM2)
3454418		Front Upper Bulkhead (BM3)
3454419		Rear Upper Bulkhead (BM4)
3454424		Front Lower Bulkhead R (BM6)
3454423		Front Lower Bulkhead L (BM7)
3454425		Rear Lower Bulkhead L (BM8)
3454426		Rear Lower Bulkhead R (BM9)
3454506		Motor Plate (BM10)
3454427		Center Drive Hub (BN1)
3454443		Stiffener (BN2)
3454428		Front Suspension Mount F (BN4)
9804296		Front Suspension Mount R (BN5 x2)
3454430		Rear Suspension Mount F (BN6)
3454431		Rear Suspension Mount R (BN7)
53995	*1	TRF501X Reinforced Upper Arm Mount (BN8 x1)
53961		TRF501X Aluminum Caster Block (10°) (BN9 & BN10)
53962		TRF501X Aluminum Rear Upright (BN11 x2)
9804307		Steering Post (BP2 x2)
9804305		Rear Axle Washer (BP3 x2)
9804306		26mm Post (BP4 x2)
9804308		Battery Post (BP5 x4)
53967		TRF501X Adjustable Belt Tensioner (BP6 x3)
53587		5mm Shim Set (BR1 & BR2, 10 pcs. each)
53586		4mm Shim Set (BR3 & BR5, 10 pcs. each)
53585		3mm Shim Set (BR4 x10...etc.)
9805681		3x48.5mm Shaft (BS1 x4)
51093		TB Evolution IV 46mm Suspension Shaft (BS2 x4)
9804301		2.6x27mm Shaft (BS3 x4)
9804302		3x46mm Turnbuckle Shaft (BS4 x4)
9805760		3x38mm Turnbuckle Shaft (BS5 x2)
2520022		3x23mm Turnbuckle Shaft (BS6 x1)
53892		3x10mm Aluminum Turnbuckle Shaft (BS7 x4)
9804299		Front Wheel Axle (BU1 x2)
9804300		Rear Wheel Axle (BU2 x2)
9804297		78mm Swing Shaft (BU3 x2)
9804298		64mm Swing Shaft (BU4 x2)
9805775		Cross Joint (BU5 x4)
9444617	*1	2x10.5mm Shaft (BU6 x2)
51283		5mm Reinforced Adjuster (BT4 x8)
50875		5mm Ball Connector (BT5 x8)
51111		4mm Adjuster (for 3mm Screws) (BT7 x8)
53963		TRF501X Stabilizer Set (Front & Rear Stabilizer Rod...etc.)
*1		Requires 2 sets for one car.

部品請求について

For Japanese use only!

★部品をなくしたり、こわした方は、このステッカーが貼られたカスタマーサービス取次店でご注文いただけます。また、当社カスタマーサービスに直接ご注文する場合は、右記の方法でご注文することができます。詳しくは当社カスタマーサービスまでお問い合わせください。



①《郵便振替のご利用法》
郵便局の払込用紙の通信欄に下のカードを参考にITEM番号、スケール、製品名、部品名、部品コード、数量を必ずご記入ください。振込人住所欄にはお電話番号もお書きいただき、口座番号・00810-9-1118、加入者名・（株）タミヤでお振込ください。

②《代金引換のご利用法》
パーツ代金に加えて代引き手数料（315円）をご負担いただければ、電話またはホームページより代金引換によるご注文をお受けいたします。

③《タミヤカードのご利用法》
タミヤカードをご利用の場合、代金はご指定金融機関の口座引き落としとなります。ご注文は電話またはホームページよりお受けいたします。

《住所》 〒422-8610 静岡市駿河区恩田原3-7
株式会社タミヤ カスタマーサービス係
《お問い合わせ電話番号》 静岡 054-283-0003
東京 03-3899-3765（静岡へ自動転送）
営業時間/平日▶8:00～20:00 土、日、祝日▶8:00～17:00
《カスタマーサービスアドレス》
http://tamiya.com/japan/customer/cs_top.htm

TAMIYA

1/10 R/C

TRF501X ワールド エディション ITEM 42105

★価格は予告なく変更となる場合があります。

部品名	価格	部品コード
ボディ	2,550円	1824097
アンダーカバー	1,450円	1834019
Aパーツ	840円	9004176
ロアデッキ	7,200円	9404831
フロントアッパーデッキ	1,000円	4024011
リヤアッパーデッキ	1,200円	4024012
フロントダンパーステー	1,000円	4304094
リヤダンパーステー	1,300円	4304095
バッテリープレート(1個)	640円	4304077
フロントアッパーバルクヘッド	1,350円	3454418
フロントロアバルクヘッドL	2,000円	3454423
フロントロアバルクヘッドR	2,000円	3454424
センターバルクヘッドL	2,450円	3454420
センターバルクヘッドR	2,300円	3454421
リヤアッパーバルクヘッド	1,250円	3454419
リヤロアバルクヘッドL	2,000円	3454425
リヤロアバルクヘッドR	2,000円	3454426
モータープレート	1,500円	3454506
センタードライブハブ	460円	3454427
ステフナー	1,400円	3454443
フロントサスマウントF	880円	3454428
フロントサスマウントR(2個)	1,300円	9804296
リヤサスマウントF	960円	3454430
リヤサスマウントR	930円	3454431
センターシャフト	600円	2594039
プレッシャープレート(2枚)	1,000円	9804295
スリッパーパッド(2個)	620円	9404834
スリッパースペーサー(2個)	320円	9804294
スリッパースプリング	230円	5004049
フロントダンパーシリンダー(2本)	1,400円	9804287
リヤダンパーシリンダー(2本)	1,600円	9804288
49.6mmピストンロッド(2本)	570円	9804377
40.7mmピストンロッド(2本)	550円	9804376
フロントホイールアクスル(2個)	750円	9804299
リヤホイールアクスル(2個)	800円	9804300
78mmスイングシャフト(2本)	1,100円	9804297
64mmスイングシャフト(2本)	1,100円	9804298
クロススパイダー(4個)	300円	9805775
ステアリングポスト(2個)	460円	9804307
バッテリーポスト(4個)	550円	9804308
26mmポスト(2個)	480円	9804306
リヤアクスルワッシャー(2個)	260円	9804305
15Tピニオンギヤ	380円	3504009
キングピン(4本)	540円	9804312
六角ハブ(2個)	450円	9804313
840ベアリング(2個)	800円	9805672
730ベアリング(4個)	1,500円	9808022
3×46mmターンバックルシャフト(4本)	470円	9804302
3×38mmターンバックルシャフト(2本)	280円	9805760
3×23mmターンバックルシャフト(1本)	240円	2520022
3×48.5mmシャフト(4本)	250円	9805681
2.6×27mmシャフト(4本)	250円	9804301
2×10.5mmシャフト(2本)	200円	9444617
2×9.8mmシャフト(10本)	250円	9805776
3×20mm六角丸ビス(10本)	240円	9805764
3×18mm六角丸ビス(4本)	170円	9804378
3×16mm六角丸ビス(10本)	230円	9804311
3×12mm六角丸ビス(10本)	230円	9805778
3×10mm六角丸ビス(10本)	230円	9805763
3×8mm六角丸ビス(10本)	230円	9805765
3×6mm六角丸ビス(10本)	230円	9804212
3×8mm六角皿ビス(10本)	230円	9805767
3×6mm六角皿ビス(10本)	230円	9804210
2.6×10mmキャップスクリュー(10本)	280円	9805888
2×5mmキャップスクリュー(2本)	180円	9805779
2.6×5mmトラスビス(5本)	200円	9804310
3×2.5mmイモネジ(10個)	300円	9805777
5×4mmスペーサー(2個)	250円	9804304
5×1.6mmスペーサー(2個)	240円	9804303
5×0.5mmスペーサー(5個)	340円	9804246
4.5×3.5mmフランジパイプ(2個)	220円	9808021
12mmOリング(4個)	250円	9444361
11.5mm、7.5mmOリング(各4個)	270円	9804291
5mmピローボール(4個)	250円	9804205
5mmピローボールナット(4個)	260円	9804206
3mmロックナット(薄・4個)	230円	9805991
3mmナット(10個)	210円	9805896
ビス袋詰A	760円	9464115
ビス袋詰B	820円	9464116
ビス袋詰C	1,600円	9464117
ビス袋詰D	1,200円	9464083
ビス袋詰E	760円	9464118

この他にも修理や整備のためのRCスペアパーツが発売されています。お近くの模型店店頭、または当社カスタマーサービスでお買い求め下さい。尚、この商品付属の青色のアンテナパイプは小分け販売しておりません。ご注文いただきました場合、色違いの部品をお送りさせていただきます。又、この商品付属のステッカーにつきましては、ご注文をお受けできません。

部品名	価格	送料	部品コード
ウイング	800円	240円	OP.984
Bパーツ	500円	200円	SP.1271
Cパーツ	500円	140円	SP.1272
Fパーツ	700円	200円	SP.1275
Kパーツ(2枚)	500円	140円	SP.1278
Qパーツ、サーボセイバースプリング大(1個)、小(2個)	700円	140円	SP.1000
Rパーツ	700円	200円	SP.1279
Vパーツ(2枚)	500円	140円	SP.1280
Xパーツ(2枚)	500円	140円	SP.1282
ベルト(1本)	500円	120円	OP.987
フロントホイール(2本)	600円	200円	SP.1320
リヤホイール(2本)	600円	200円	SP.1321
3mmワッシャー(15個)	100円	80円	SP.586
2mmEリング(15個)	100円	80円	SP.588
3mmOリング(赤・10個)	150円	80円	SP.597
5mmアジャスター(8個)	200円	90円	SP.875
サスボール(8個)	600円	90円	SP.994
950ベアリング(4個)	700円	90円	SP.1090
3×46mmシャフト(4本)	200円	90円	SP.1093
4mmアジャスター(8個)	200円	120円	SP.1111
1050ベアリング(4個)	500円	120円	SP.1239
5mmアジャスターL(8個)	300円	120円	SP.1283
デフジョイントA・B(各1個)	1,800円	200円	SP.1286
デフプレート(2枚)	300円	90円	SP.1287
91Tスパーギヤ	400円	120円	SP.1314
850ラバーシールベアリング(4個)	1,600円	120円	OP.30
1510ラバーシールベアリング(4個)	1,200円	120円	OP.126
4mmフランジロックナット(ブルー・5個)	500円	90円	OP.159
スペーサー(3×0.5mm、1mm、1.5mm、2mm、2.5mm、3mm 各4個)	600円	90円	OP.539
3×0.1mm、0.2mm、0.3mmシム(各10個)	400円	90円	OP.585
4×0.1mm、0.2mm、0.3mmシム(各10個)	400円	90円	OP.586
5×0.1mm、0.2mm、0.3mmシム(各10個)	400円	90円	OP.587
スタビエンド(4個)	500円	90円	OP.644
3×6mm六角皿ビス(ブルー・5本)	480円	90円	OP.771
3×10mmターンバックルシャフト(4本)	500円	90円	OP.892
キャスターブロックL・R(各1個)	3,700円	140円	OP.961
リヤアップライト(2個)	3,600円	140円	OP.962
フロント、リヤスタビライザー(ソフト・ミディアム・ハード 各2本)	1,300円	140円	OP.963
ベルトテンショナー(3個)	1,300円	120円	OP.967
5×8mm六角ピローボール(5個)	700円	90円	OP.969
フロントコイルスプリング(ソフト・ミディアム・ハード 各2本)	900円	140円	OP.974
リヤコイルスプリング(ソフト・ミディアム・ハード 各2本)	1,000円	140円	OP.975
1.3mmピストン(4個)	500円	90円	OP.977
1.4mmピストン(4個)	500円	90円	OP.978
アッパー、ロアロッドガイド(各4個)、ミドルスペーサー(8個)	1,100円	120円	OP.979
37Tボールデフプーリー(1個)	400円	120円	OP.988
18Tプーリー(2個)	360円	120円	OP.989
アッパーアームマウント(1個)	1,600円	140円	OP.995
2×25mmキャップスクリュー、2mmロックナット(各2個)	200円	90円	AO.5014
デフスプリング(2本)	180円	90円	AO.5015
620スラストベアリング(2個)	650円	90円	AO.5016